ООО «Бергхайм»
198216, г. Санкт - Петербург
ул. Автомобильная, д. 8
Тел.: +7(812)380-41-14
+7(812)757-75-28
e- mail: info@bergheim.ru

Д О З А Т О Р Ы С Т Р О И Т Е Л Ь Н Ы Е С Е Р И И « Б Е Т О Н »

Дозаторы цемента «Электрон» ДЦ-300, -600, -900

Дозаторы цемента с тензометрическим весовым устройством УВТЭ предназначены для дозирования в технологическом процессе сухих веществ, таких, как цемент, сухие добавки, пигмент и т.п., в том числе применительно к БСУ.

Дозатор работает либо под управлением локального шкафа управления, либо под управлением системы АСУ. На всех моделях дозаторов предусмотрено двухскоростное дозирование до четырех компонентов в режиме грубо/точно.

Стандартная комплектация дозатора.

п.1. Весовой бункер с подвесной рамой
п.2. Разгрузочная заслонка (дисковый затвор Ду300) с комплектом пневмоуправления
п.3. Воронка с приемным патрубком
п.4. Тензометрические датчики с силопередающими узлами встройки

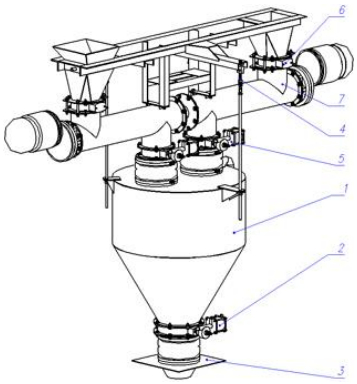

Дополнительная комплектация дозатора.

п.5. Загрузочная заслонка (дисковый затвор) с комплектом пневмоуправления
п.6. Дисковый затвор с ручным управлением
п.7. Шнековый питатель с частотным преобразователем
Терминал весовой дозирующий ТВД-003
Система автоматической аэрации

Основные технические характеристики

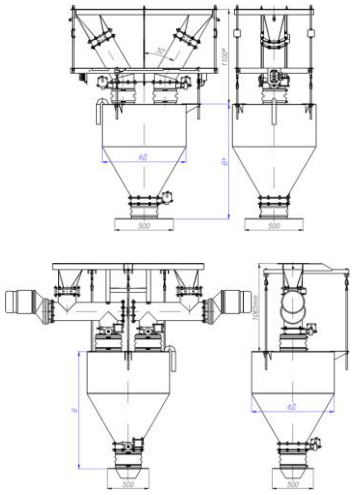

	ДЦ-300	ДЦ-600	ДЦ-900
Объем весового бункера	0,3 куб.м	0,6 куб.м	0,9 куб.м
Наибольший предел дозирования	300кг	600кг	1000кг
Точность дозирования	не хуже 0,5%		
Точность дозирования со шнековыми питателями	не хуже 0,25%		
Рабочее давление воздуха в пневмосистеме	0,3...0,6МПа		
Габаритные размеры ДхВ, мм	1000х1150	1000х1420	1100х1700
Масса, кг	180	210	250
Стоимость дозатора с НДС 18%, руб.	137 234	151 630	166 144

Основные преимущества дозаторов «Электрон» ДЦ серии «Бетон»

- Возможность комплектации питателями различного типа
- Дисковые затворы с силиконовыми уплотнителями не требуют регулировок и обслуживания
- Полная герметичность и отсутствие запыленности
- Система встройки тензодатчиков обеспечивает высокую точность взвешивания при наличии вибрации, раскачивании весового бункера.
- Использование пневматики фирмы «Камоцци» увеличивает надежность и долговечность работы оборудования.
- **Габаритные и установочные размеры, технические характеристики могут быть скорректированы индивидуально, по требованию заказчика.**